MOGADOR

MOGADOR

FRAPPE

TRADITIONNEL DESIGN

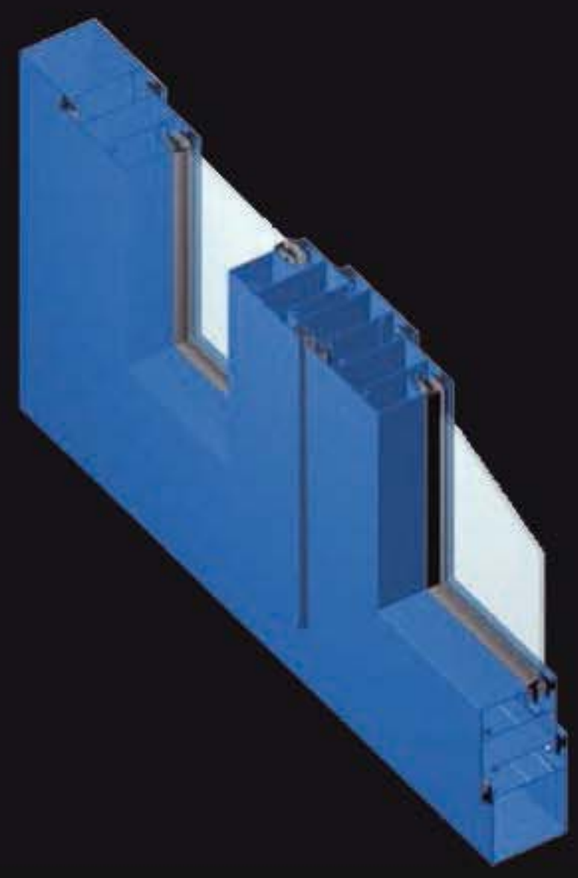

Série à frappe traditionnelle.
Une référence dans la construction de tout type d'ouvrage.
(Fixes, portes et fenêtres 1 ou 2 battants, fenêtre oscillo - battante...)

Dormant de 42 mm tubulaire ou simple avec ou sans couvre joint, la serie s'adapte parfaitement aux différentes séries de la gamme Nafida Aluminium pour la réalisation de châssis composés.

POSSIBILITES D'OUVERTURES

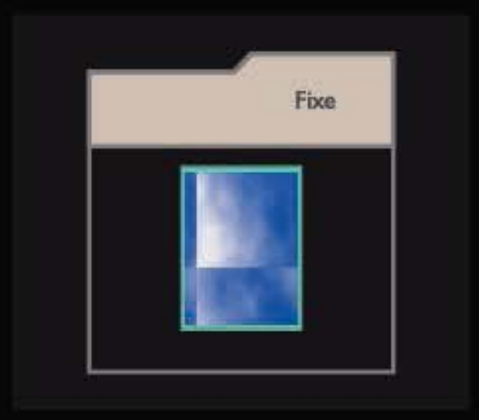

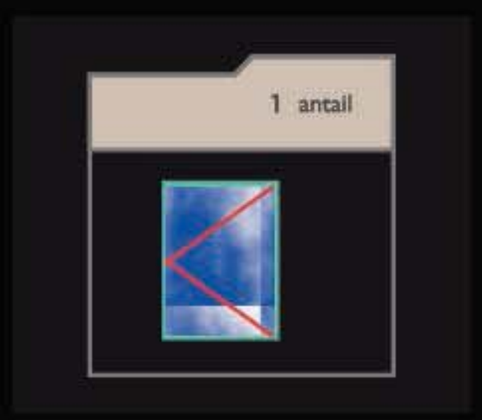

MOGADOR

CONCEPT DU PRODUIT
- Fenêtre, porte fenêtre et porte d'entrée " à frappe ", largeur des dormants 42 mm, des ouvrants 40 mm.

PROFILE
Les profilés constituant la gamme Nafida Aluminium sont obtenus par filage à la presse.
Les profilés sont en alliage **n°6060 QUALITE BATIMENT** dont les tolérances concernant le taux d'impureté est nettement moins élevé que celles autorisées par la norme.

PROTECTION
- Par anodisation chimique bénéficiant du label « QUALANOD, EWAA, EURAAS », teinte naturelle et teinte bronze.
Les profilés sont disponibles en finition anodisée classe 15 (15 à 18 microns) selon la norme NFP 24.351.
- Par thermolaquage polyester bénéficiant du label « QUALICOAT » et « QUALIMARINE », l'épaisseur minimum de la laque est de 60 microns pour les surfaces continuellement visibles, teintes RAL.

DORMANT
Simple ou tubulaire avec couvre joint de 20 mm et 25 mm .
Simple sans couvre joint adaptable à la série coulissante.
Tubulaire avec un couvre joint de 25 mm.

OUVRANT
Ouvrants tubulaires de forme droite. Leurs épaisseurs sont de 40mm. Ouvrants de sections différentes selon l'utilisation (fenêtre ou porte/porte fenêtre).

ASSEMBLAGE
Dormants et ouvrants en coupe 45° au moyen d'équerre à visser en acier traité.
Les coupes seront étanchées avec un produit de type " Small-Joint " ou similaire.

VITRAGE
Simple de 4 à 16 mm maintenu par 2 joints en PVC sur parclose droite ou bombée clippée d'une hauteur minimum de 14 mm (fond de feuillure). Les parcloses doivent obligatoirement être du côté intérieur de la construction.

DRAINAGE
Le drainage des eaux d'infiltration éventuelle se fait par des trous oblongs, dans la traverse basse du dormant.

ETANCHEITE DES OUVRANTS
L'étanchéité se fait par compression de deux joints tournants lors de la fermeture.

FERRAGE
Soufflet : A l'aide de paumelles suivant la largeur et le poids du vitrage et de compas pour le maintien en position d'ouverture.
Ouvrant à la française : Assuré par des paumelles en feuillure. Les paumelles se posent après assemblage des cadres sur l'ouvrant et le dormant. Les paumelles seront en aluminium. Leur nombre et modèle sera adapté aux poids et dimensions des menuiseries.

VERROUILLAGE
Soufflet : Le verrouillage est assuré par un loqueteau en aluminium avec cales de réglage.
Ouvrant à la française : Le verrouillage se fait par poignée à l'anglaise par cremone ou serrure métallique manoeuvrée par béquille en aluminium.

MOGADOR

DORMANT

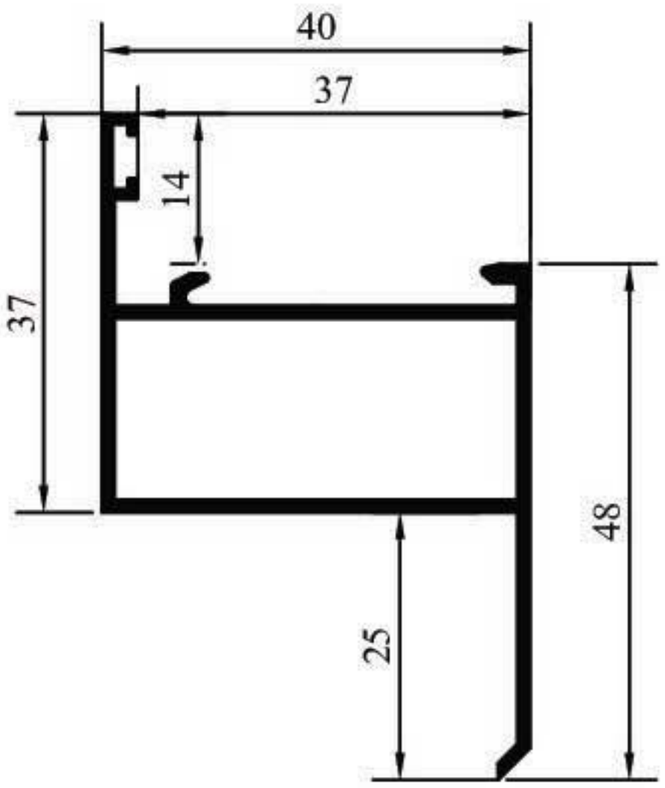

FRA11

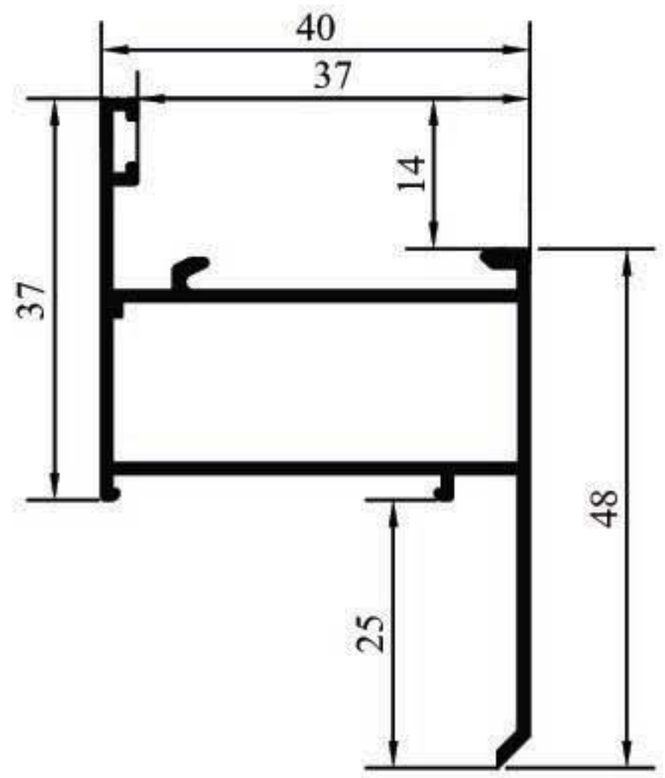

FR111

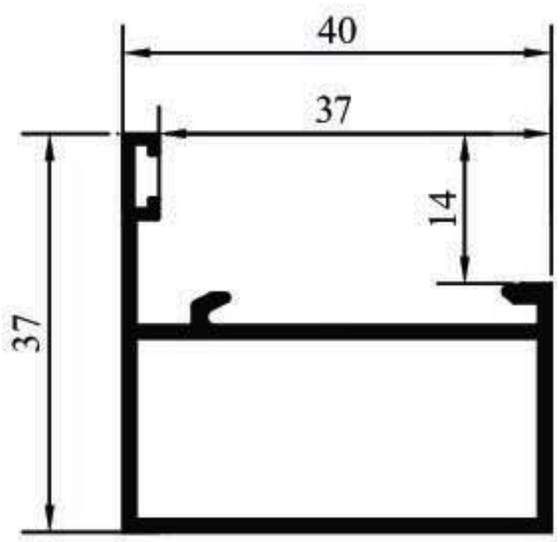

FRA12

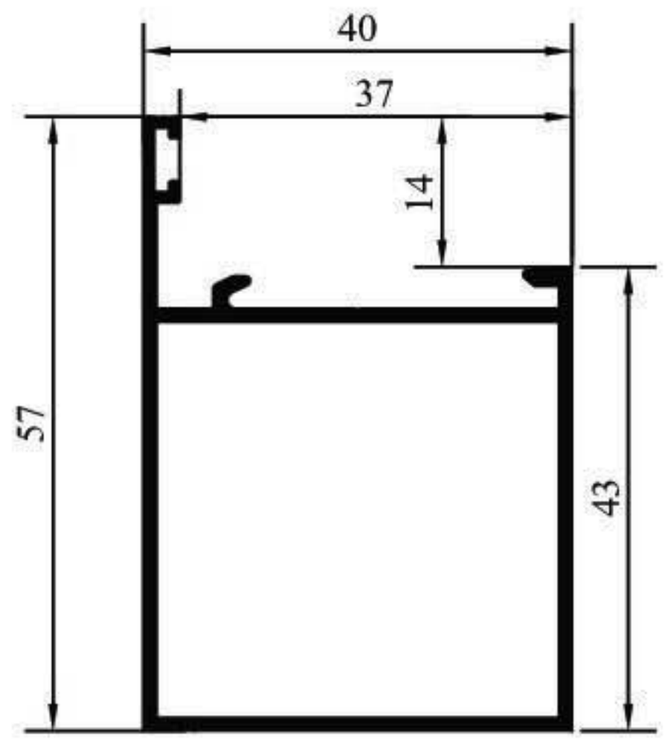

FRA13

MOGADOR

DORMANT

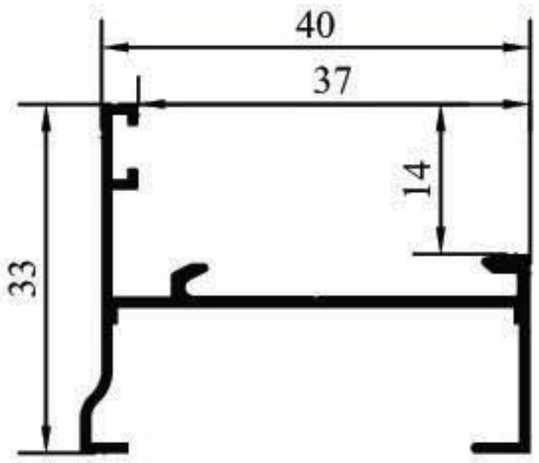

FRA2

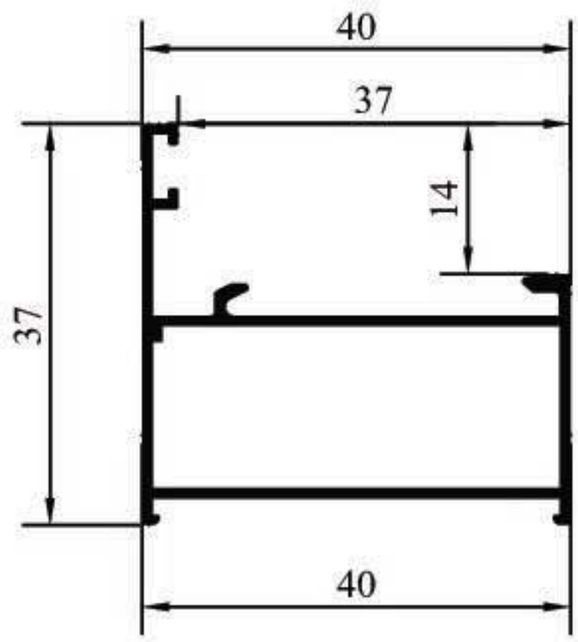

FR112

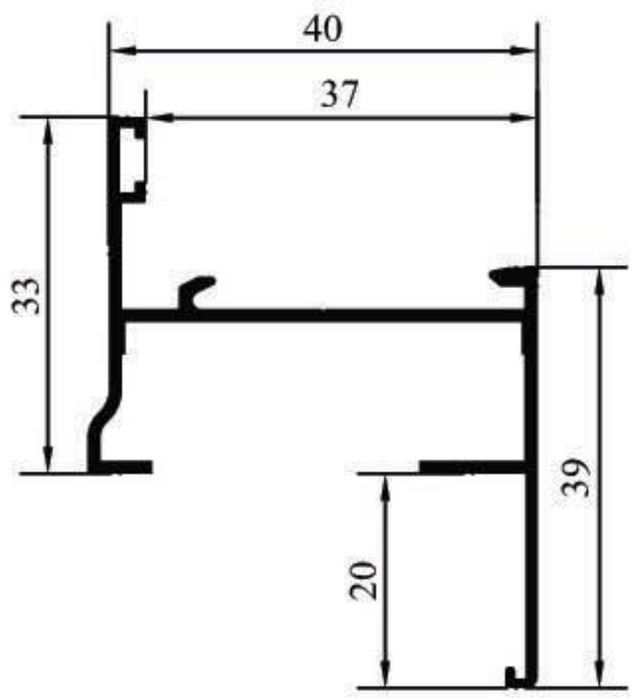

FRA1

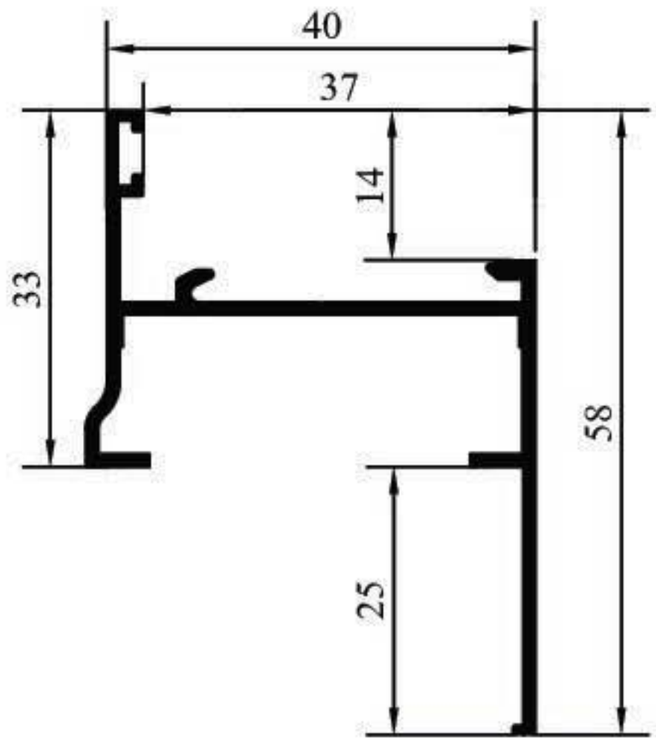

FRA21

MOGADOR

DORMANT

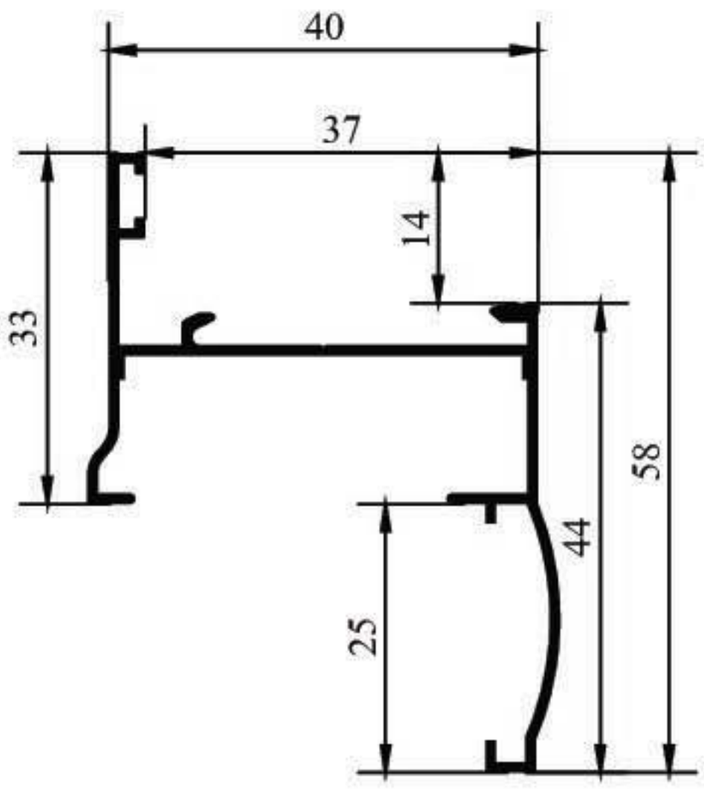

FRA22

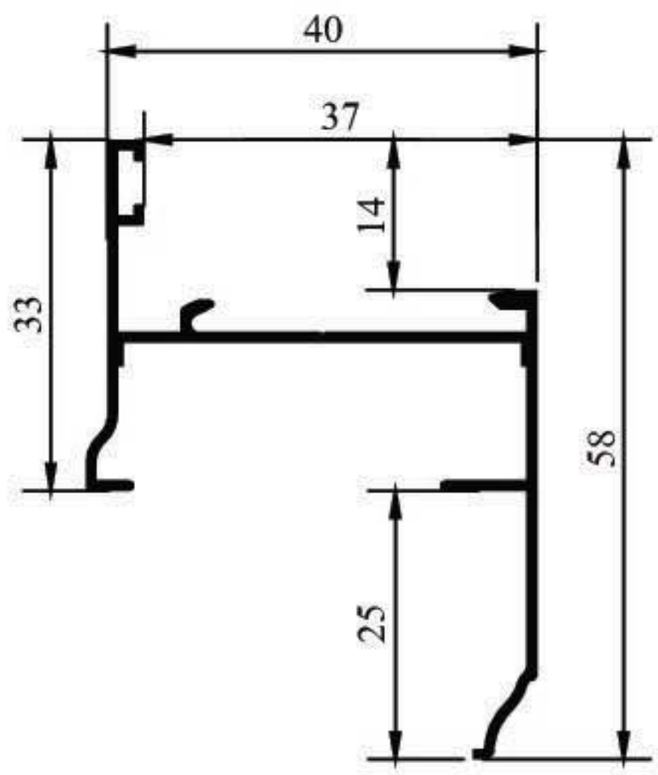

FRA23

MOGADOR

OUVRANT

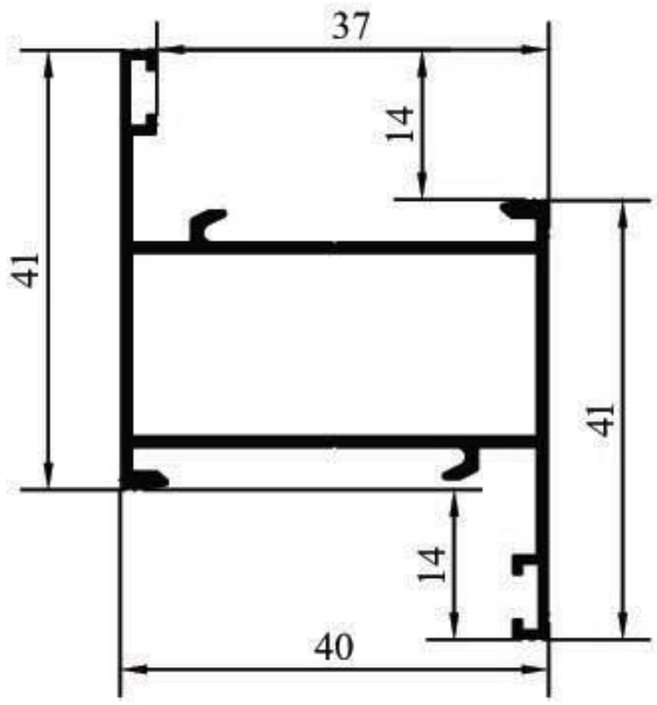

FRA3

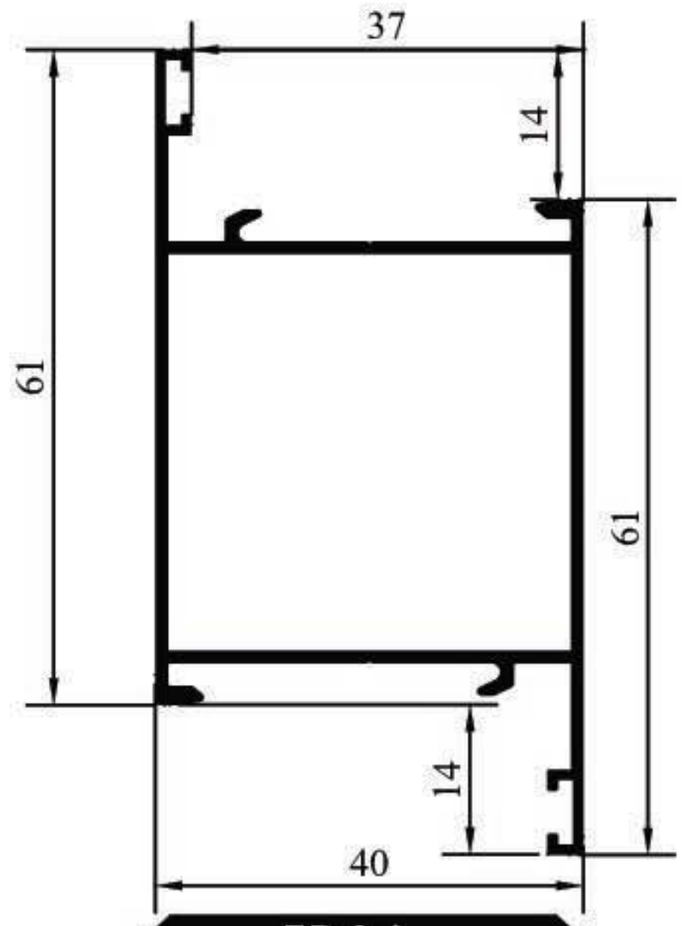

FRA6

TRAVERSE

FRA4

FRA7

MOGADOR

PLINTHE

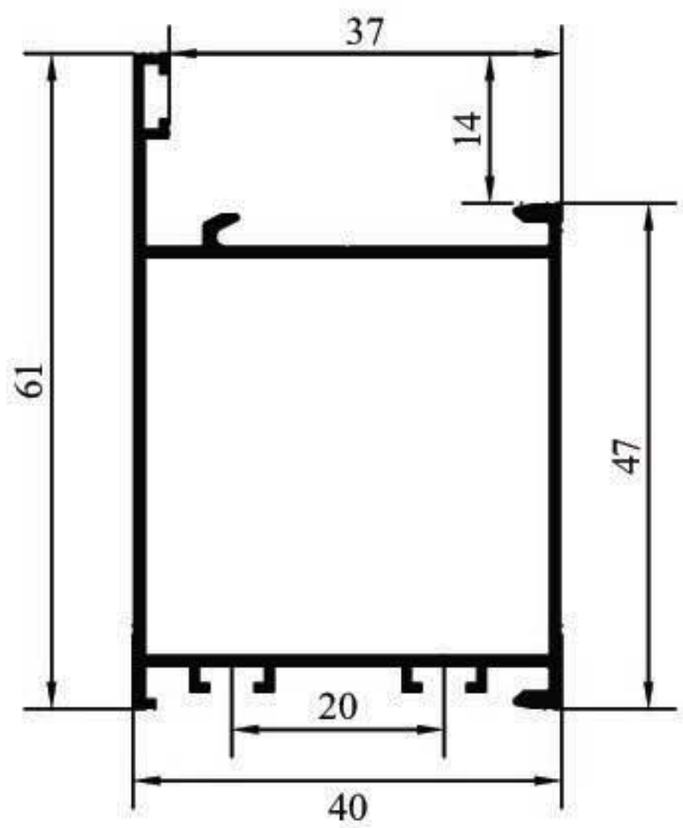

FRA8

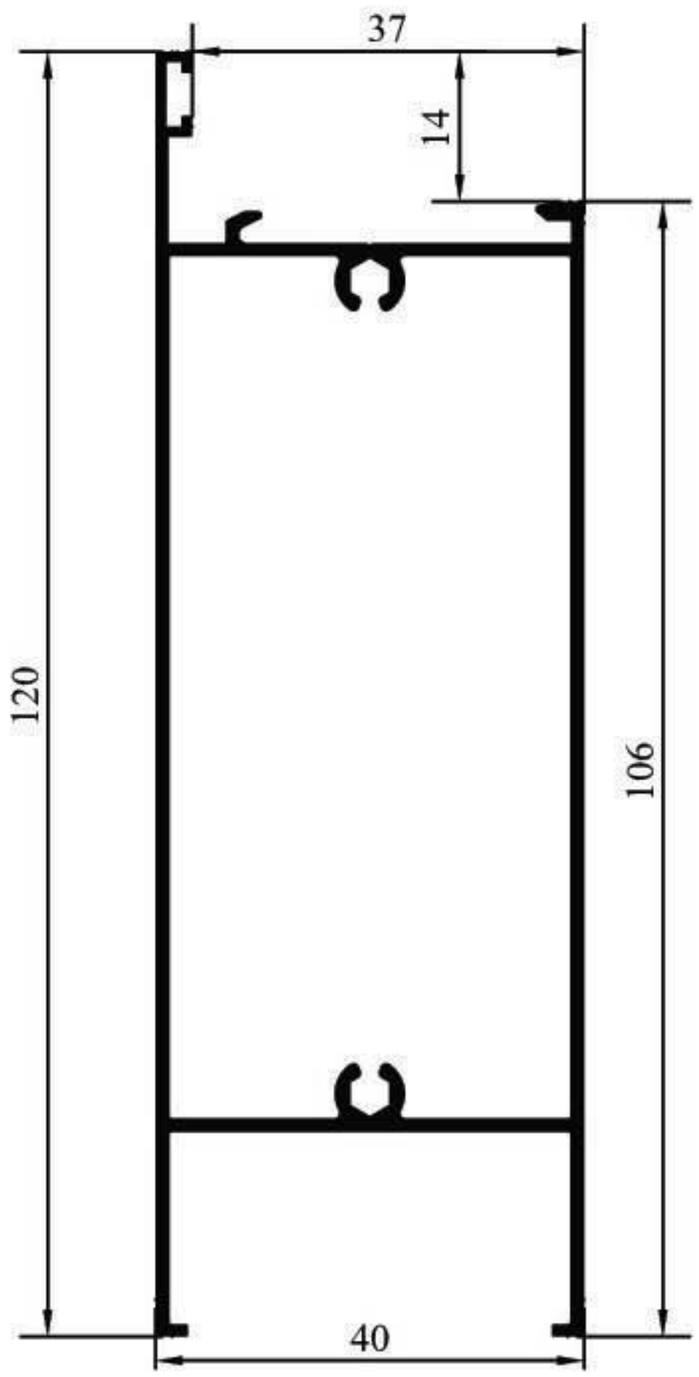

FRA10

MOGADOR

PARCLOSE

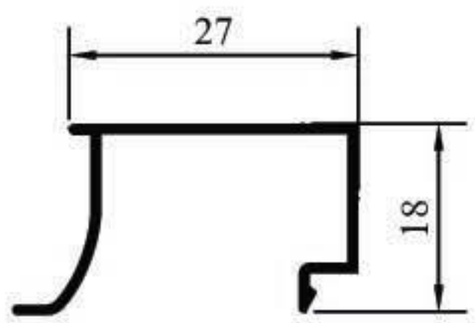

FR5

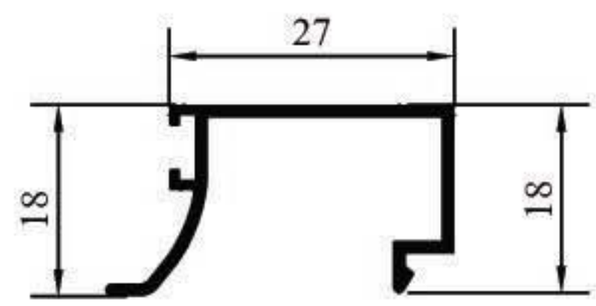

FRA5

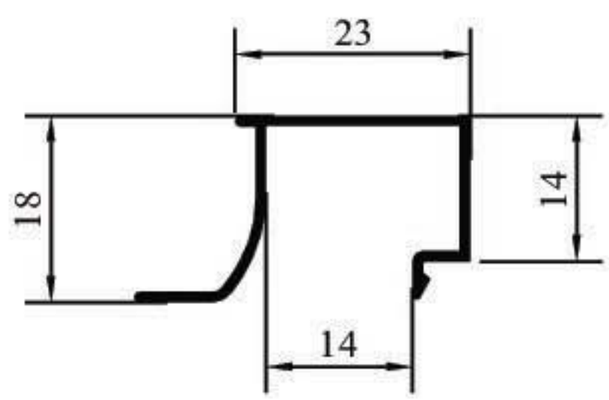

FR108

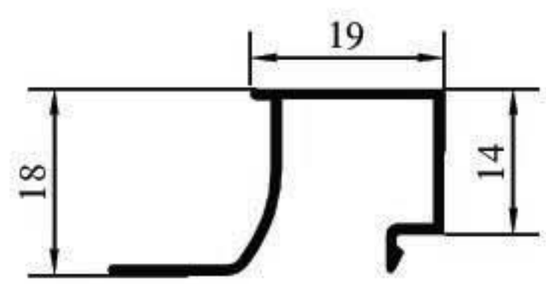

FR109

MOGADOR

PROFILE D'ANGLE

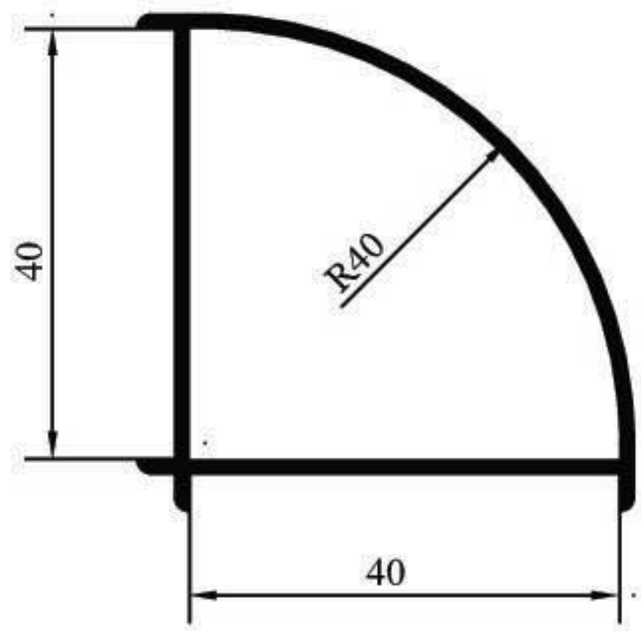

FRA14

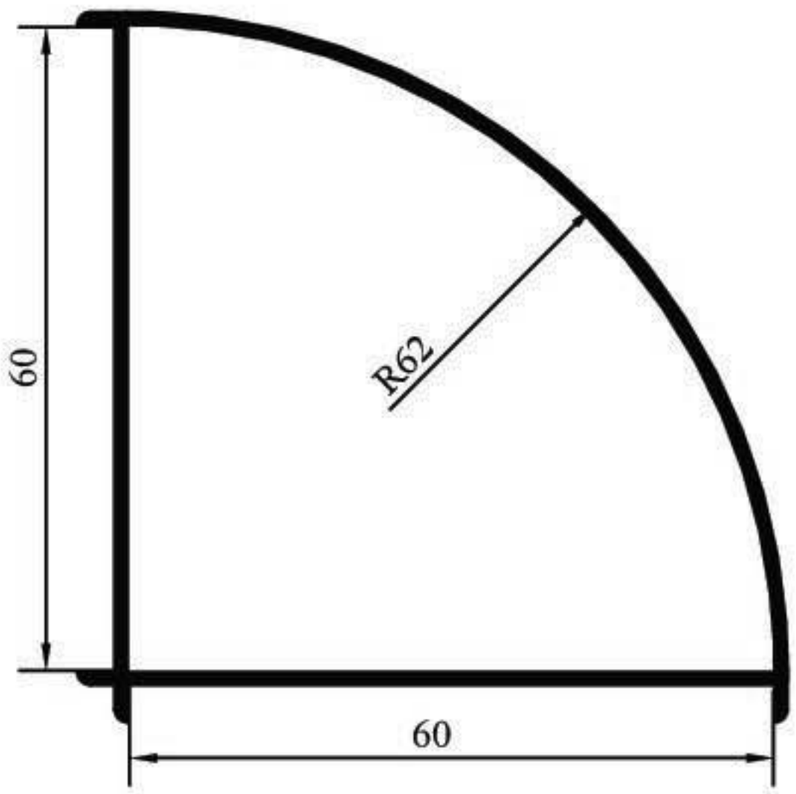

FRA20

MOGADOR

ACCESSOIRE

	100.134 Equerre à visser (Profilé non tubulaire)		100.144 Bloc d'assemblage -grand T-
	100.135 Equerre ALU 40/20		100.150 Crémone Esméralda
	100.136 Equerre d'assemblage		KIT 1 CR Kit crémone 1 vantail
	100.137 Paumelle		KIT 2 CR Kit crémone 2 vantaux
	100.138 Loqueteau		TRI Tige pour crémone (naturel) Tige pour crémone (bronze)
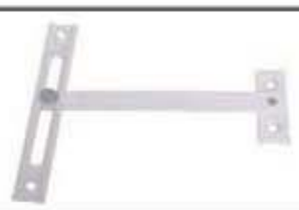	100.139 Compas aluminium		100.245 Joint battue
	100.140 Poignée anglaise		100.246 Joint parclose 4mm
	100.141 Serrure -p-20mm		100.247 Joint parclose 6mm
	100.142 Béquille		100.248 Joint parclose 4mm
	100.143 Bloc d'assemblage -petit T-		100.249 Joint parclose 6mm

MOGADOR

COUPE

COUPE BB

ECH : 1/2

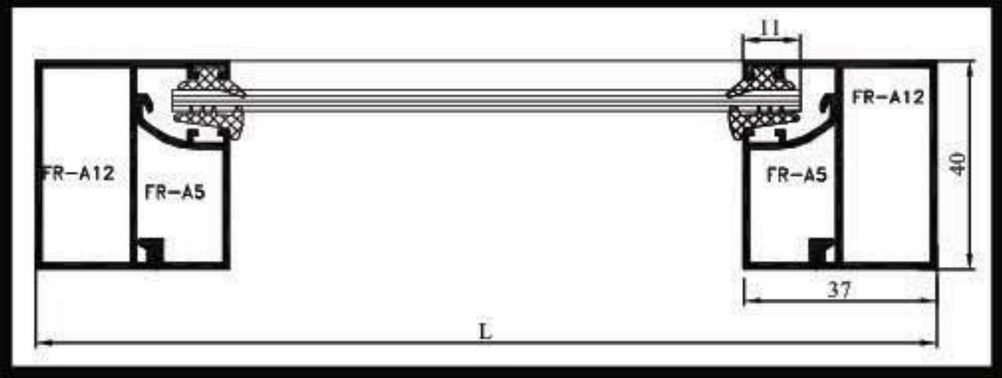

COUPE AA

ECH : 1/2

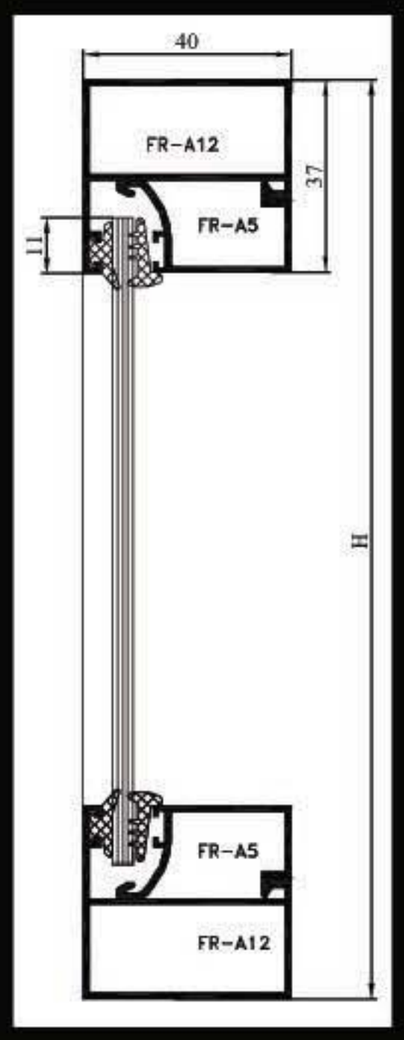

ELEVATION

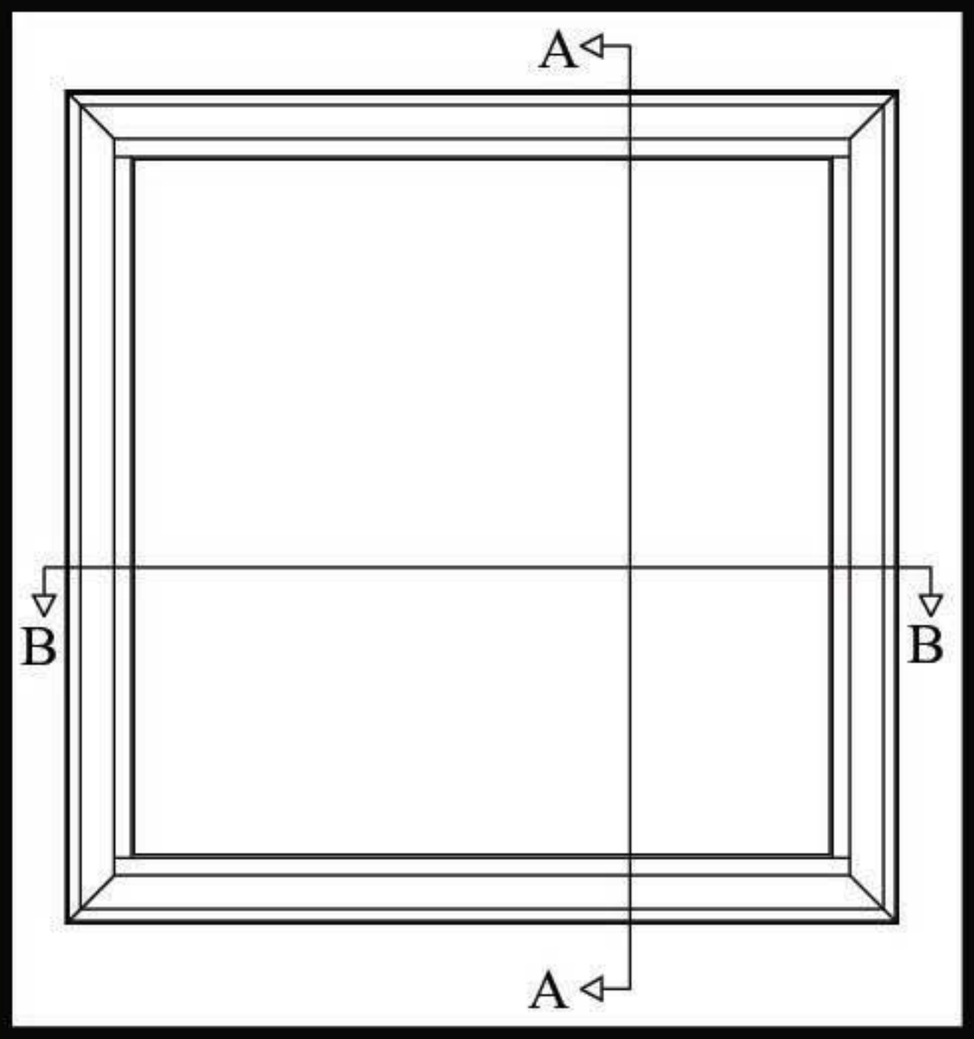

MOGADOR

DEBIT FIXE

NUMERO	IMAGE	QTE	HAUTEUR	QTE	LARGEUR	COUPE
FRA12		2	H	2	L	
FRA11		2	H+50	2	L+50	
FRA5/FR108 FR109		2	H -74	4	L-39	
REMPLISSAGE		1	H-52	1	L-52	1 VOLUME

ACCESSOIRE

REFERENCE	DESIGNATION	QTE
100136	Equerre à visser	4
100245	Joint battue	2L+2H
100248	Joint parclose 4mm FR5	2L+2H
100249	Joint parclose 6mm FR5	2L+2H

MOGADOR

COUPE

COUPE BB

ECH : 1/2

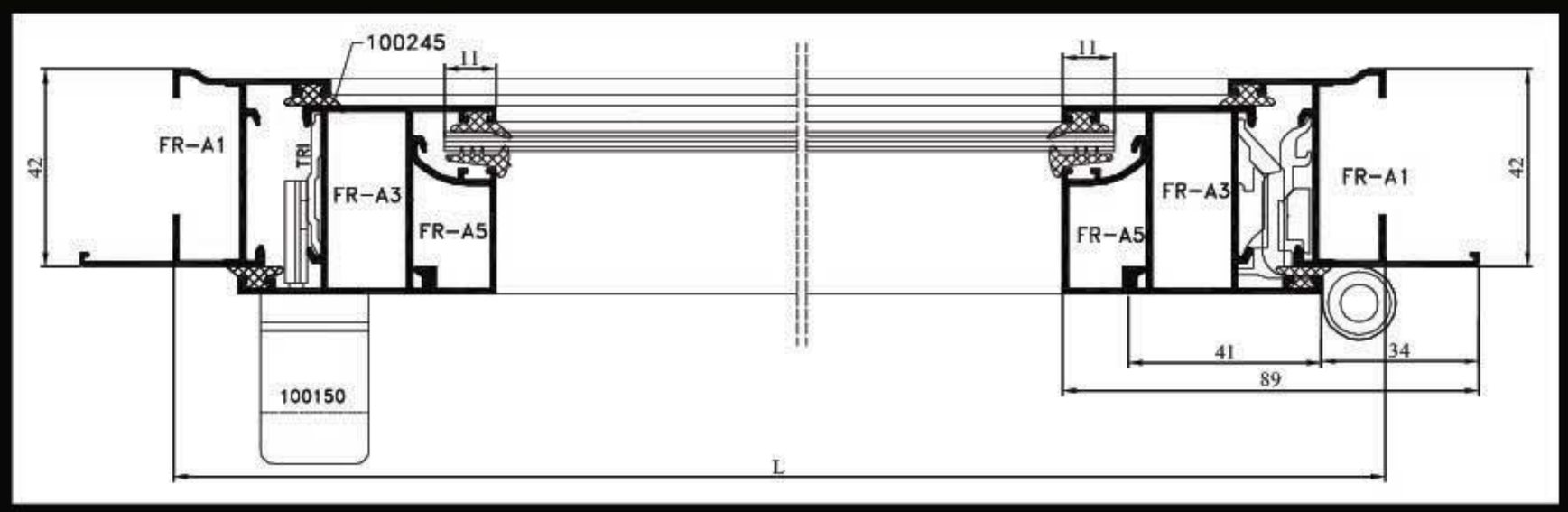

COUPE AA

ECH : 1/2

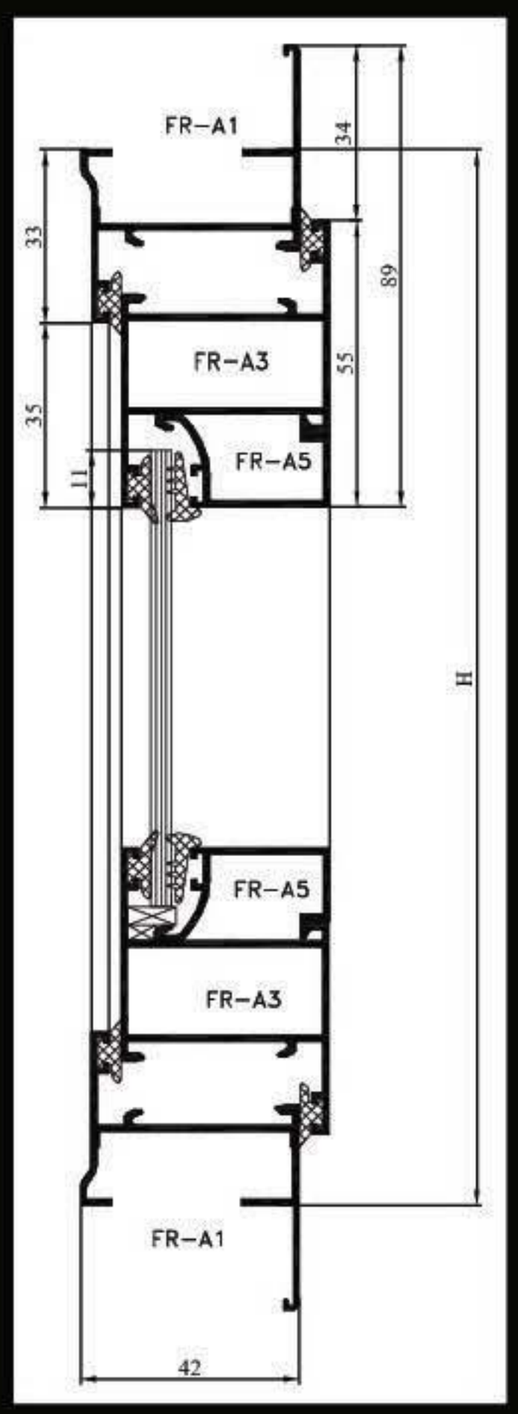

ELEVATION

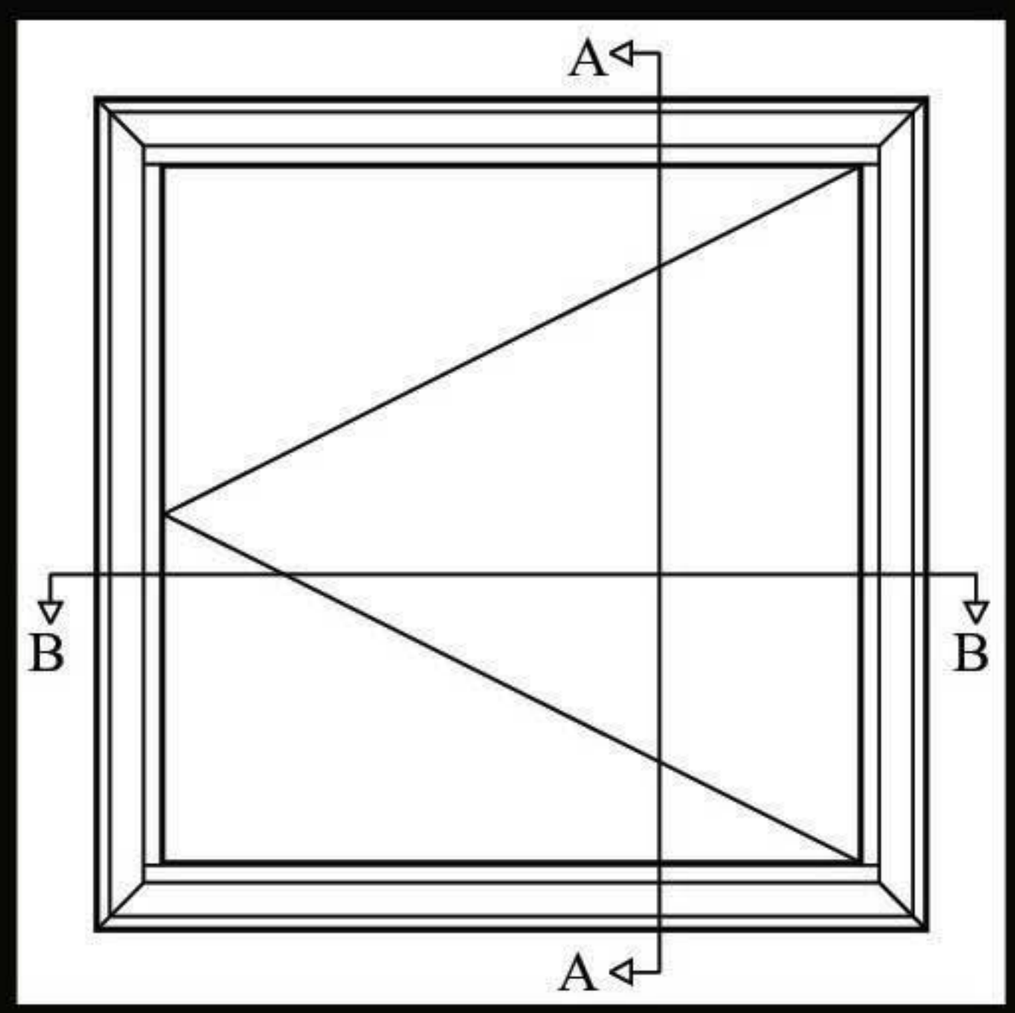

MOGADOR

DEBIT FIXE

NUMERO	IMAGE	QTE	HAUTEUR	QTE	LARGEUR	COUPE
FRA1		2	H+40	2	L+40	
FRA21 FRA22 FRA23		2	H+50	2	L+50	
FRA3		2	H-23	2	L-23	
FRA5		2	H-133	2	L-97	
REMPLISSAGE		1	H-111	1	L -111	1 VOLUME

ACCESSOIRE

REFERENCE	DESIGNATION	QTE
100136	Equerre à visser	8
100137	Paumelle	2
100150	Crémone Esméralda	1
KIT 2CR	Kit crémone 2 vantaux	1
TRI	Tige	1H
100245	Joint battue	2L+2H
100248	Joint parclose 4mm FR5	2L+2H

MOGADOR

COUPE

COUPE BB

ECH : 1/2

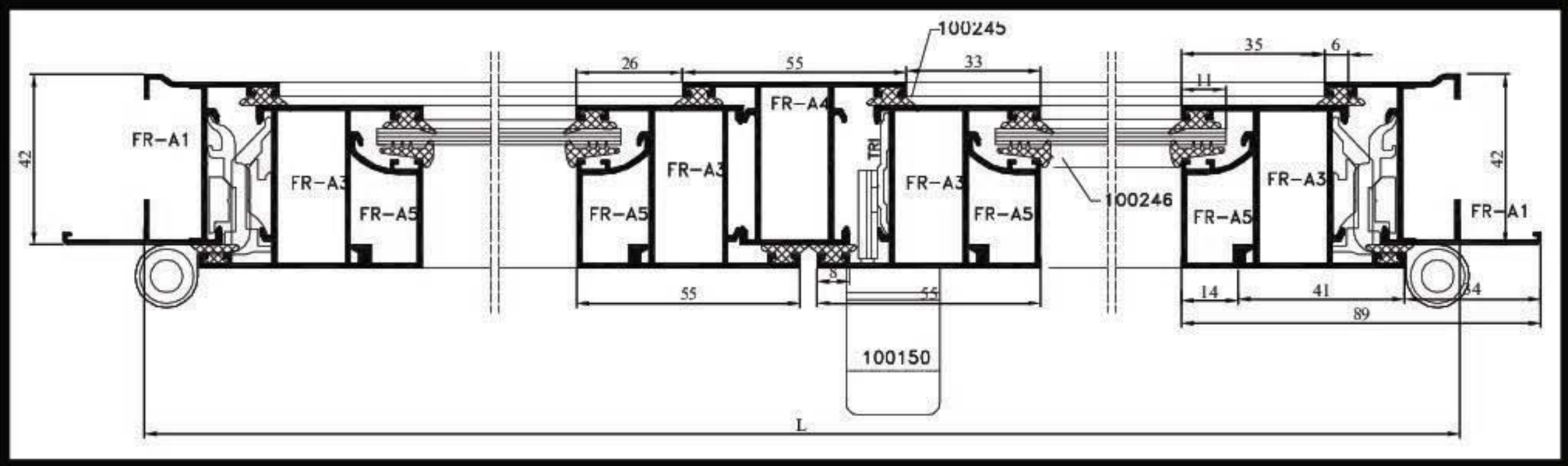

COUPE AA

ECH : 1/2

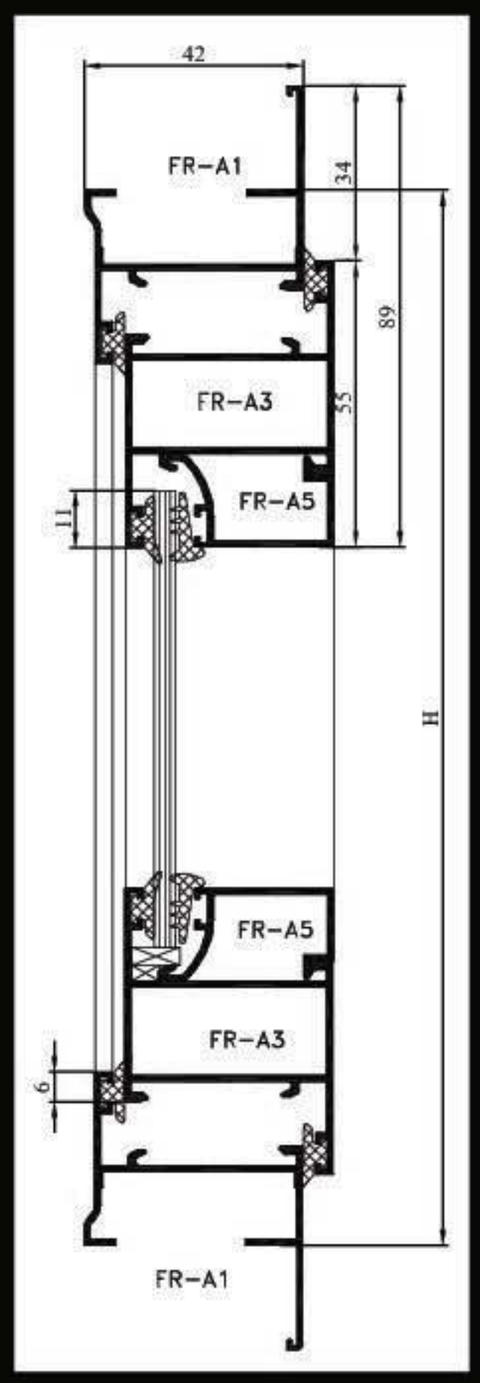

ELEVATION

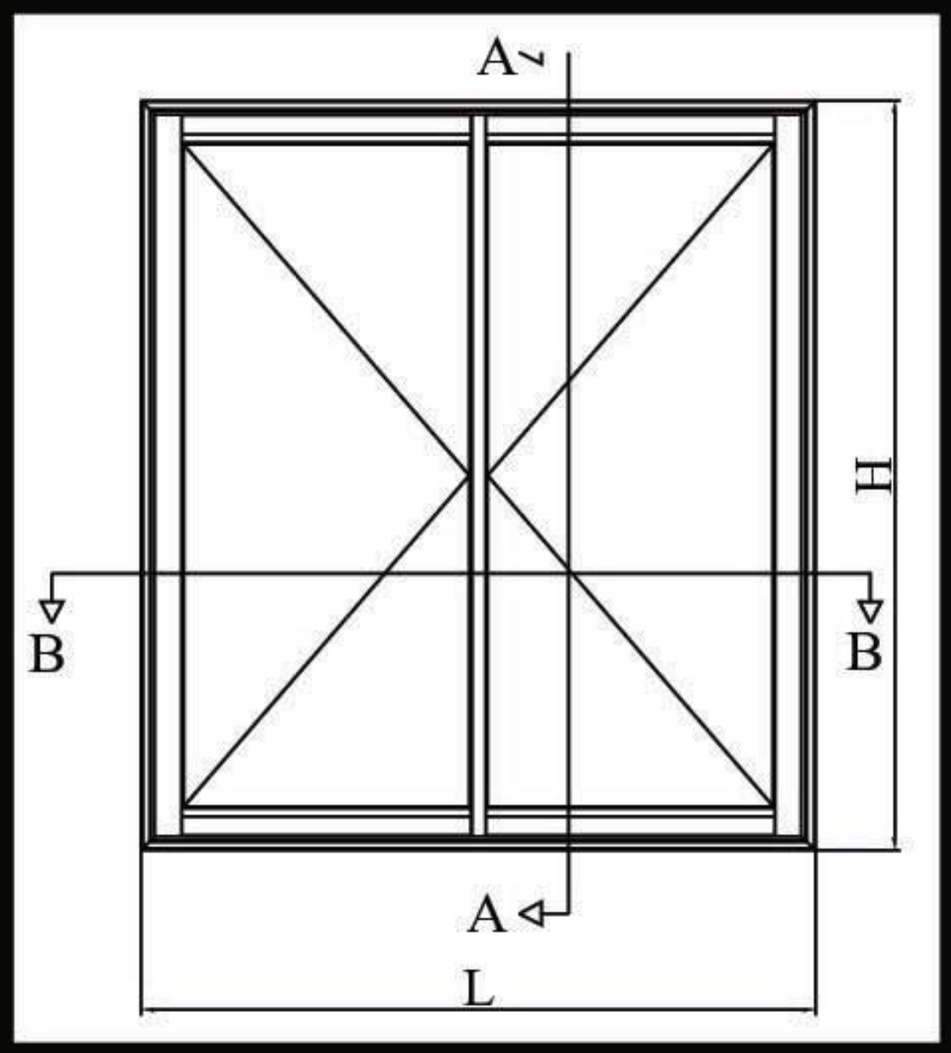

MOGADOR

DEBIT FRAPPE 2 VANTAUX

NUMERO	IMAGE	QTE	HAUTEUR	QTE	LARGEUR	COUPE
FRA1		2	H+40	2	L+40	
FRA21 FRA22 FRA23		2	H+50	2	L+50	
FRA3		4	H-27	4	(L-34)/2	
FRA4		1	H-39			
FRA5 / FR108 FR109		4	H-137	4	(L-183)/2	
REMPLISSAGE		2	H-111	2	(L-211)/2	2 VOLUMES

ACCESSOIRE

REFERENCE	DESIGNATION	QTE
100136	Equerre à visser	8
100137	Paumelle	2
100150	Crémone Esméralda	1
KIT 2CR	Kit crémone 2 vantaux	1
TRI	Tige	1H
100245	Joint battue	8L+8H
100248	Joint parclose 4mm FR5	4L+4H
100249	Joint parclose 6mm FR5	4L+4H

MOGADOR

COUPE

COUPE BB

ECH : 1/2

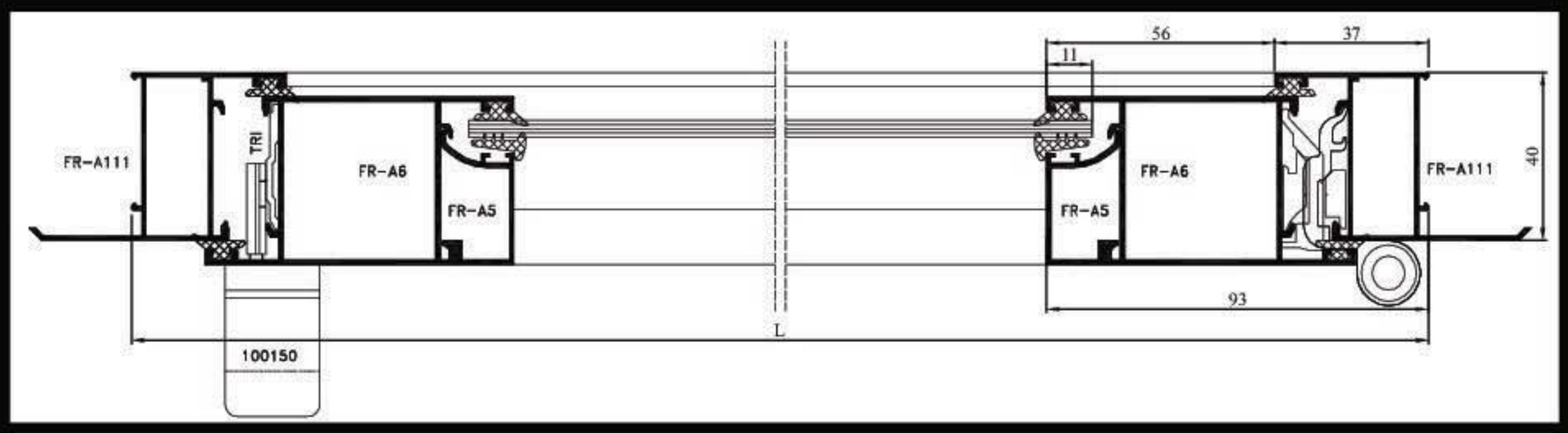

COUPE AA

ECH : 1/2

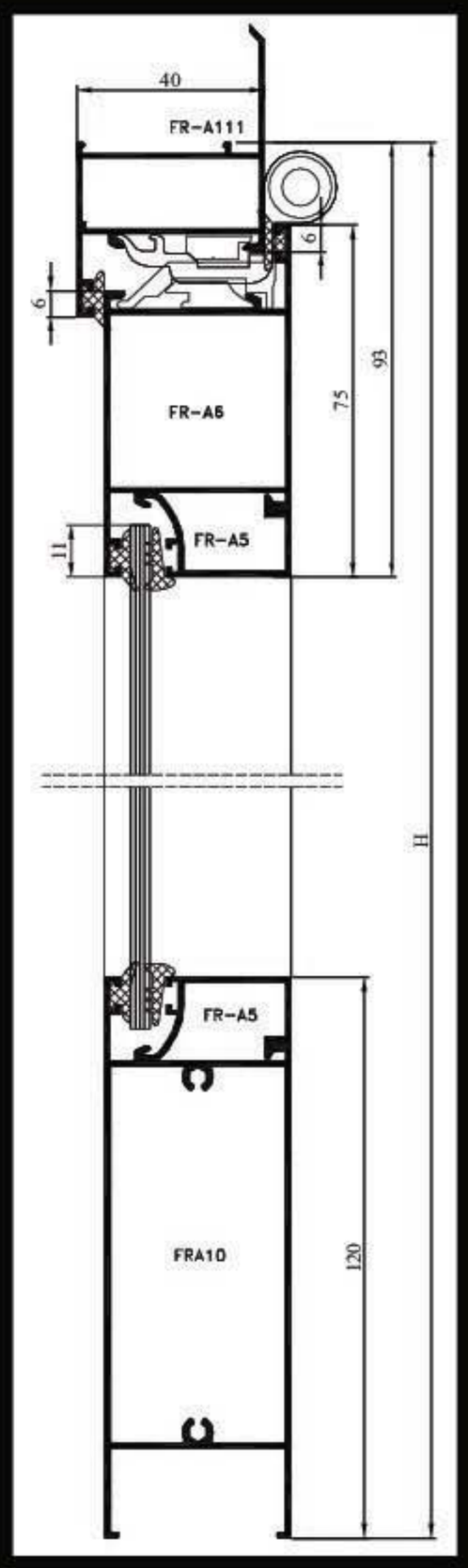

ELEVATION

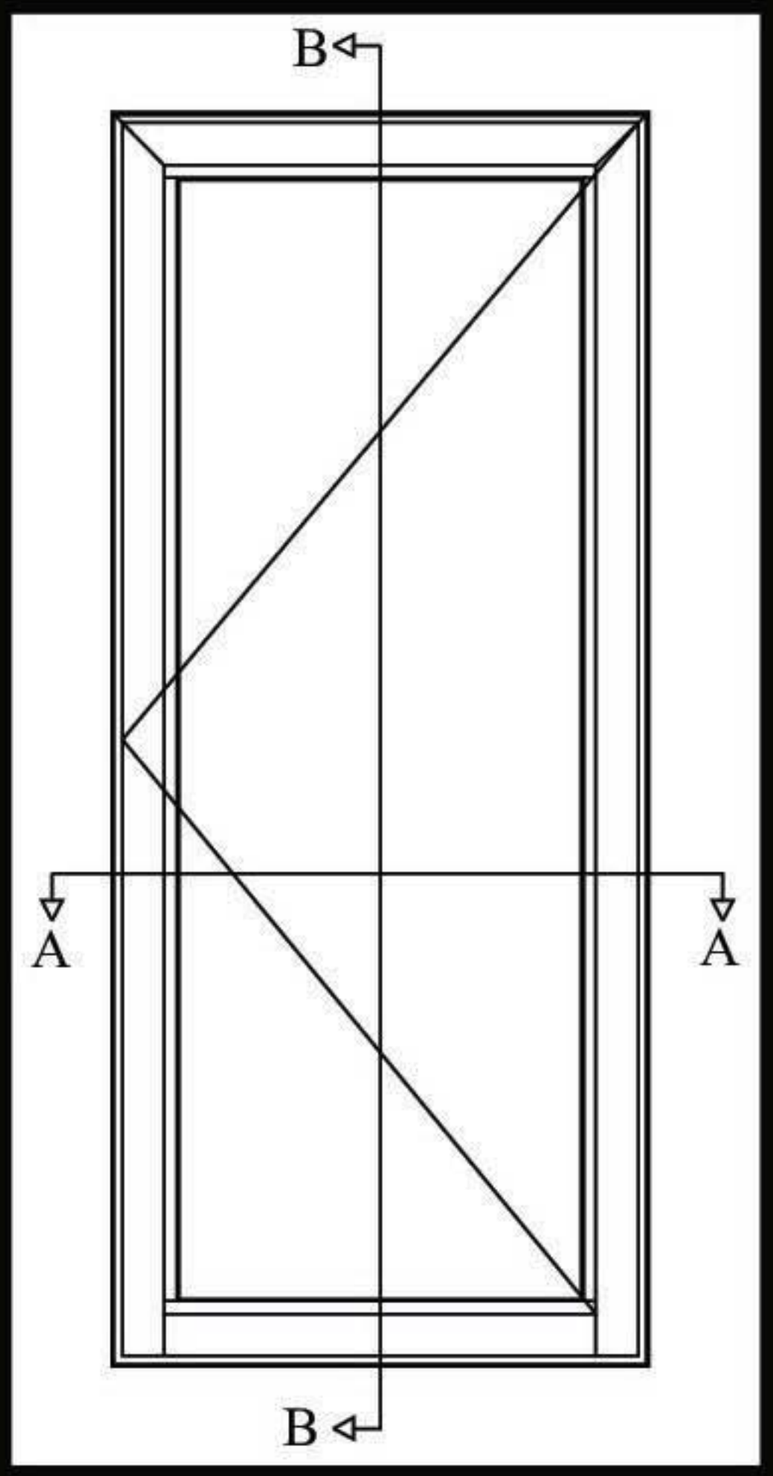

MOGADOR

DEBIT PORTE

NUMERO	IMAGE	QTE	HAUTEUR	QTE	LARGEUR	COUPE
FRA111		2		1	L+50	
			H+25			
FRA6		2	H-27	1	L-36	
FRA10					L-158	
FRA5/FR108 FR109		2	H-222	2	L-158	
REMPLISSAGE		1	H-200	1	(L-164)	1 VOLUME

ACCESSOIRE

REFERENCE	DESIGNATION	QTE
100136	Equerre à visser	8
100137	Paumelle	2
100150	Crémone Esméralda	1
KIT 1CR	Kit crémone 1 vantail	1
TR I	Tige	1H
100245	Joint battue	4L+4H
100248	Joint parclose 4mm FR5	2L+2H
100249	Joint parclose 6mm FR5	2L+2H

MOGADOR

COUPE

COUPE BB

ECH : 1/2

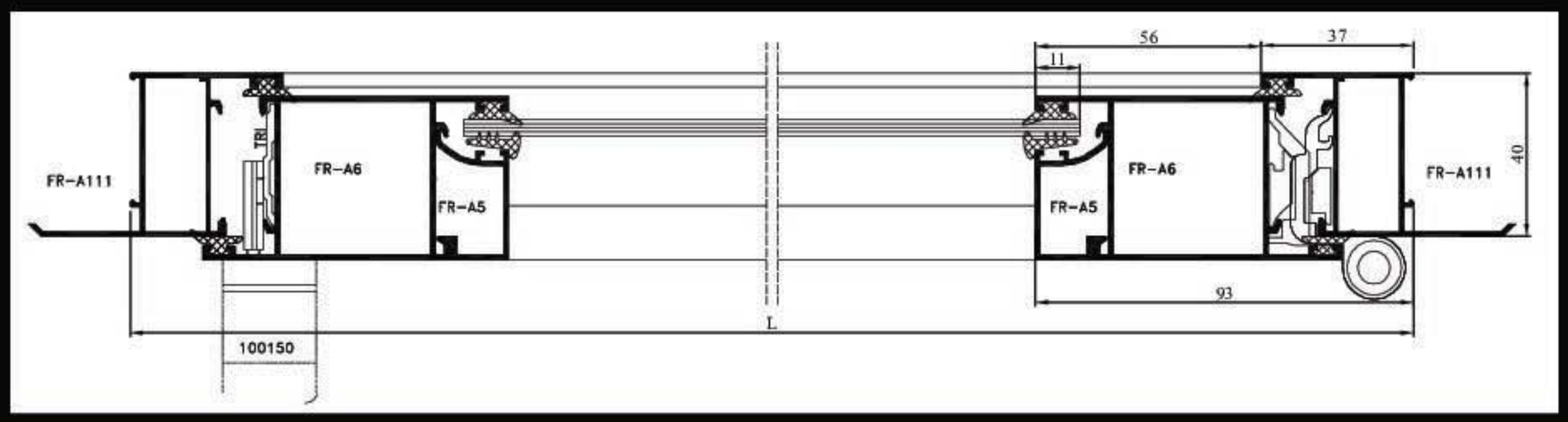

COUPE AA

ECH : 1/2

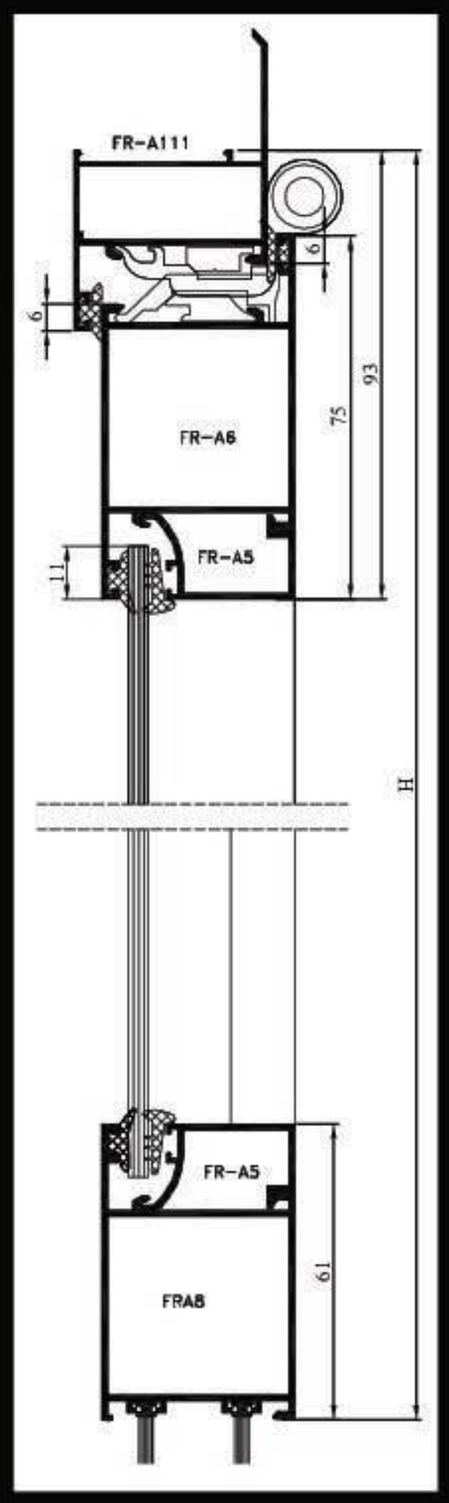

ELEVATION

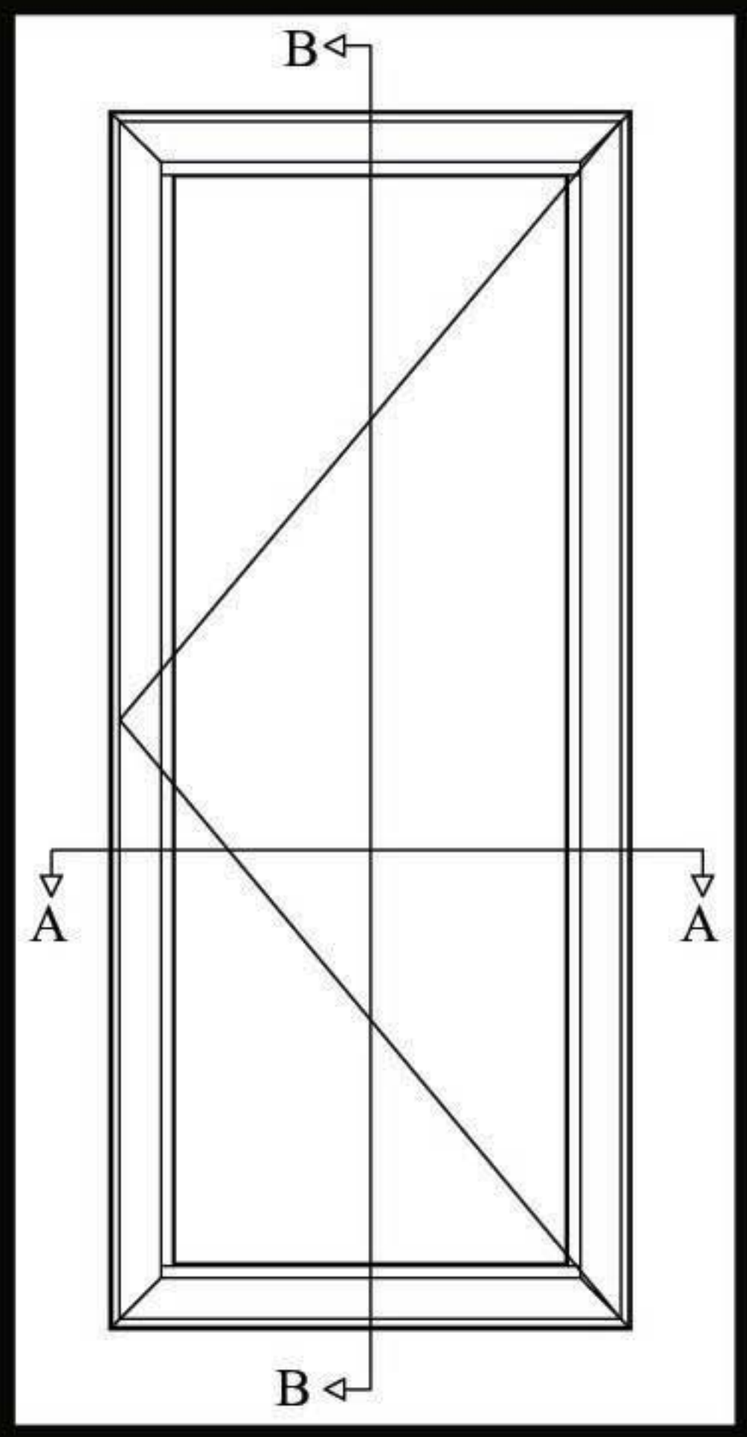

MOGADOR

DEBIT PORTE

NUMERO	IMAGE	QTE	HAUTEUR	QTE	LARGEUR	COUPE
FRA111				1	L+50	
		2	H+25			
FRA6		2	H-27	1	L-36	
FRA8					L-158	
FRA5/FR108 FR109		2	H-136	2	L-158	
REMPLISSAGE		1	H-139	1	(L-164)	1 VOLUME

ACCESSOIRE

REFERENCE	DESIGNATION	QTE
100136	Equerre à visser	8
100137	Paumelle	2
100150	Crémone Esméralda	1
KIT 1CR	Kit crémone 1 vantail	1
TRI	Tige	1H
100245	Joint battue	4L+4H
100248	Joint parclose 4mm FR5	2L+2H
100249	Joint parclose 6mm FR5	2L+2H